Pу = 65,19 кВт
Pр = 21,73 кВт
CosФ = 0.8
Кс = 0.33
Iр = 39 А

Вводной кабель от щита МОП
Ввод № 1. Ввод №2 указан на листе 5

QS1
SHD204
4п.63А

KV D2-63 2п. 63А | KV D2-63 2п. 63А | KV D2-63 2п. 63А

3LNPE-50Гц, 400/230В

Продолжение на листе 2

Данные питающей сети		
Распределительный пункт	Аппарат Mode	Тип / Ток номинальный Расцепитель (А)
	Тип	Номинал напряжения Частота напряжения
Аппарат защитных линий	Тип / Ток номинальный (А) Расцепитель или плавкая вставка / Информация о блоках питания и дополнительном оборудовании щита	
Марка и сечение проводника	Клеммные соединения в щитовом оборудовании	
	Обозначение участка сети, длина (м)	

Электроприемник																																							
Условное обозначение	QFD1	QFD2	QFD3	QFD4	QFD5	QFD6	QFD7	QF1	QFD8	QFD9	QFD10	QFD11	QFD12	QFD13	QFD14	QFD15	QFD16	QFD17	QFD18	QFD19	QFD20	QFD21	QFD22	QFD23	QFD24	QFD25	QFD26	QFD27	QF2	QF3	QF4	QF5	QF6	QF7					
	L3 DS201 2п.С16А 10мА Io.c=6кА Tип А	L1 DS201 2п.С16А dI=30мА Io.c=6кА Tип АС	L2 DS201 2п.С16А dI=30мА Io.c=6кА Tип АС	L2 DS201 2п.С16А dI=30мА Io.c=6кА Tип АС	L3 DS201 2п.С16А dI=30мА Io.c=6кА Tип АС	L1 DS201 2п.С16А 10мА Io.c=6кА Tип А	L3 DS201 2п.С16А dI=30мА Io.c=6кА Tип АС	L1,2,3 S203 3п.С20А Io.c=6кА	L1 DS201 2п.С16А dI=30мА Io.c=6кА Tип АС	L2 DS201 2п.С16А dI=30мА Io.c=6кА Tип АС	L1 DS201 2п.С16А dI=30мА Io.c=6кА Tип АС	L3 DS201 2п.С16А 10мА Io.c=6кА Tип А	L2 DS201 2п.С16А 10мА Io.c=6кА Tип А	L3 DS201 2п.С16А 10мА Io.c=6кА Tип А	L2 DS201 2п.С16А dI=30мА Io.c=6кА Tип АС	L2 DS201 2п.С16А dI=30мА Io.c=6кА Tип АС	L3 DS201 2п.С16А dI=30мА Io.c=6кА Tип АС	L1 DS201 2п.С16А dI=30мА Io.c=6кА Tип АС	L3 DS201 2п.С16А 10мА Io.c=6кА Tип А	L2 DS201 2п.С16А 10мА Io.c=6кА Tип А	L1 DS201 2п.С16А 10мА Io.c=6кА Tип А	L1 DS201 2п.С16А dI=30мА Io.c=6кА Tип АС	L3 DS201 2п.С16А dI=30мА Io.c=6кА Tип АС	L1,2,3 DS203NC 4п.С20А dI=30мА Io.c=6кА Tип АС	L1,2,3 DS203NC 4п.С20А dI=30мА Io.c=6кА Tип АС	L1 DS201 2п.С16А dI=30мА Io.c=6кА Tип АС	L3 DS201 2п.С16А dI=30мА Io.c=6кА Tип АС	L1 S203 1п.С10А Io.c=6кА	L1,2,3 S203 3п.С25А Io.c=6кА	L2 S201 1п.С10А Io.c=6кА	L1 S201 1п.С10А Io.c=6кА	L2 S201 1п.С10А Io.c=6кА	L3 S201 1п.С10А Io.c=6кА					
Марка и сечение проводника	ВВГнг(А)-LS 3х2.5	ВВГнг(А)-LS 3х2.5	ВВГнг(А)-LS 3х2.5	ВВГнг(А)-LS 3х2.5	ВВГнг(А)-LS 3х2.5	ВВГнг(А)-LS 3х2.5	ВВГнг(А)-LS 3х2.5	ВВГнг(А)-LS 5х4	ВВГнг(А)-LS 3х2.5	ВВГнг(А)-LS 3х2.5	ВВГнг(А)-LS 3х2.5	ВВГнг(А)-LS 3х2.5	ВВГнг(А)-LS 3х2.5	ВВГнг(А)-LS 3х2.5	ВВГнг(А)-LS 3х2.5	ВВГнг(А)-LS 3х2.5	ВВГнг(А)-LS 3х2.5	ВВГнг(А)-LS 3х2.5	ВВГнг(А)-LS 3х2.5	ВВГнг(А)-LS 3х2.5	ВВГнг(А)-LS 3х2.5	ВВГнг(А)-LS 3х2.5	ВВГнг(А)-LS 3х2.5	ВВГнг(А)-LS 3х2.5	ВВГнг(А)-LS 5х4	ВВГнг(А)-LS 5х4	ВВГнг(А)-LS 3х2.5	ВВГнг(А)-LS 3х2.5	ВВГнг(А)-LS 3х15	ВВГнг(А)-LS 5х6									
Номер на плану	Гр.Р1	Гр.Р2	Гр.Р3	Гр.Р4	Гр.Р5	Гр.Р6	Гр.Р7	Гр.Р8	Гр.Р9	Гр.Р10	Гр.Р11	Гр.Р12	Гр.Р13	Гр.Р14	Гр.Р15	Гр.Р16	Гр.Р17	Гр.Р18	Гр.Р19	Гр.Р20	Гр.Р21	Гр.Р22	Р.Кор	Гр.К-Г	Гр.ВН-1	Гр.ВН-2	PWR-1	PWR-2	КК.1 - КК.6	П1	Э1, Э2	Э3, Э4	Э5, Э6	Э7, Э8					
Pр (кВт)	0.6	0.6	0.6	0.3	0.3	2	0.9	2.2	0.4	2.2	3	2.2	2.2	2.2	0.6	0.2	1	0.6	0.7	0.4	0.4	0.4	0.4	0.7	9	9	0.3	0.3	0.37	14,6	300	300	300	300					
I р (А) ток расчетный	2.61	2.61	2.61	1.30	1.30	8.70	3.91	9.57	1.74	9.57	13.04	9.57	9.57	9.57	2.61	0.87	4.35	2.61	3.04	1.74	1.74	1.74	1.74	3.04	13.69	13.69	1.30	1.30	1.61	23.9753	1.30	1.30	1.30	1.30					
Наименование потребителя	Розетки и полотенцесуш в Мастер-ванной	Розетки в мастер-гардеробной и мастер-спальне	Розетки в кухне-гостиной	Холодильник	Холодильник	Посудомоечная машина, измельчитель	Розетки фритюк, вытяжка	Плита индукционная	Винный шкаф	Кофемашина	СВЧ, Духовой шкаф	Стиральная машина - 1	Стиральная машина - 2	Сушильная машина	Розетки Постирочная Гардероб	Розетки Постирочная	Розетки Кабинет	Розетки Гостевая спальня	Розетки Детская спальня, Детская игровая	Розетки Гостевой санузел	Розетки Гостевая ванная	Розетки Детская ванная	Розетки Коридор	Розетки Кухня-Гостиная	Водонагреватель1 Гостевой Санузел	Водонагреватель2 Детская ванная	Аквастоп - 1 Гостевой Санузел	Аквастоп - 2 Детская ванная	Электропитание шлейфов Канальных кондиционеров	Установка для приточной вентиляции Brezzart 1000 Lux	Электропитание Приводов штор Э1-1,2,3 и Э2	Электропитание Приводов штор Э3 и Э4	Электропитание Приводов штор Э5 и Э6	Электропитание Приводов штор Э7 и Э8					
Помещение	0.2	0.3, 0.4	0.5	0.5	0.5	0.5	0.5	0.5	0.5	0.5	0.5	0.6	0.6	0.6	0.6, 0.7	0.1	0.8	0.9	10, 12	14	13	11	1	5	14	11	14	11											

Согласовано

Взам.инв.№

Подп. и дата

Инв.№подл.

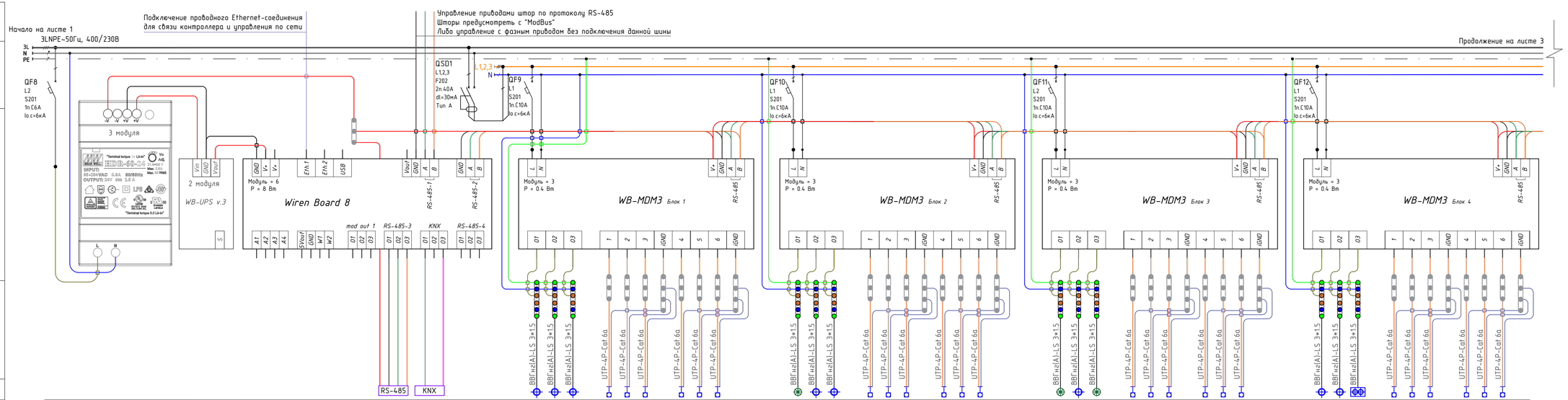
Подключение проводного Ethernet-соединения для связи контроллера и управления по сети
Управление приводами штор по протоколу RS-485
Шторы предусмотреть с "ModBus"
Либо управление с фазным приводом без подключения данной шины
Начало на листе 1
Продолжение на листе 3
3L
N
PE
3L,N,PE ~400/230V 50Hz
QF8
L2
S201
In C6A
Ic.c=6kA
QSD1
L1,2,3
F202
In 40A
dI=30mA
Tun A
QF9
L1
S201
In C10A
Ic.c=6kA
QF10
QF11
QF12
3 модуля
2 модуля
WB-UPS v.3
Wiren Board 8
Модуль = 6
P = 8 Вт
Модуль = 3
P = 0.4 Вт
WB-MDM3 Блок 1
WB-MDM3 Блок 2
WB-MDM3 Блок 3
WB-MDM3 Блок 4
RS-485
RS-485
KNX
ВВГнг(А)-LS 3*1.5
UTP-4P-Cat.6a

| | | |

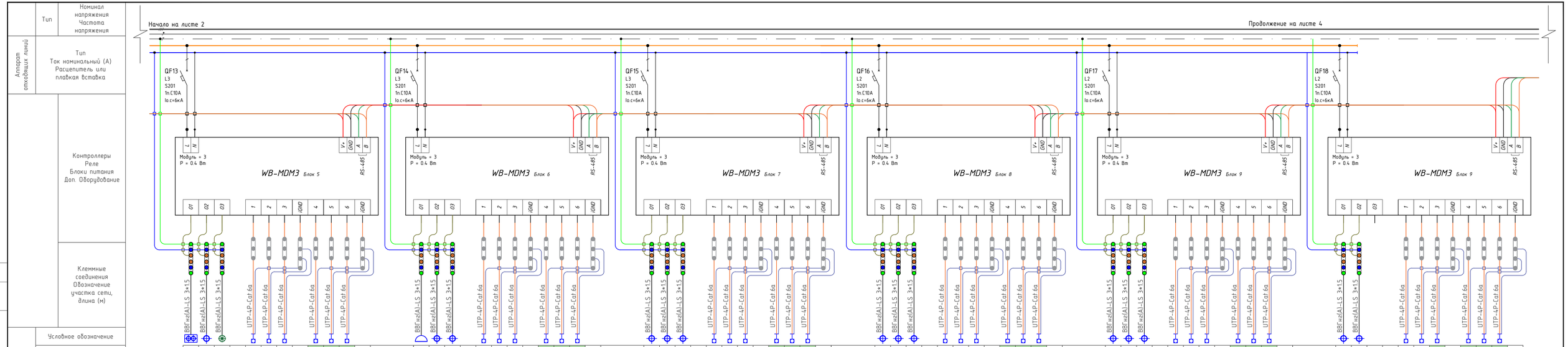

| Тип | Номинал напряжения Частота напряжения | | |

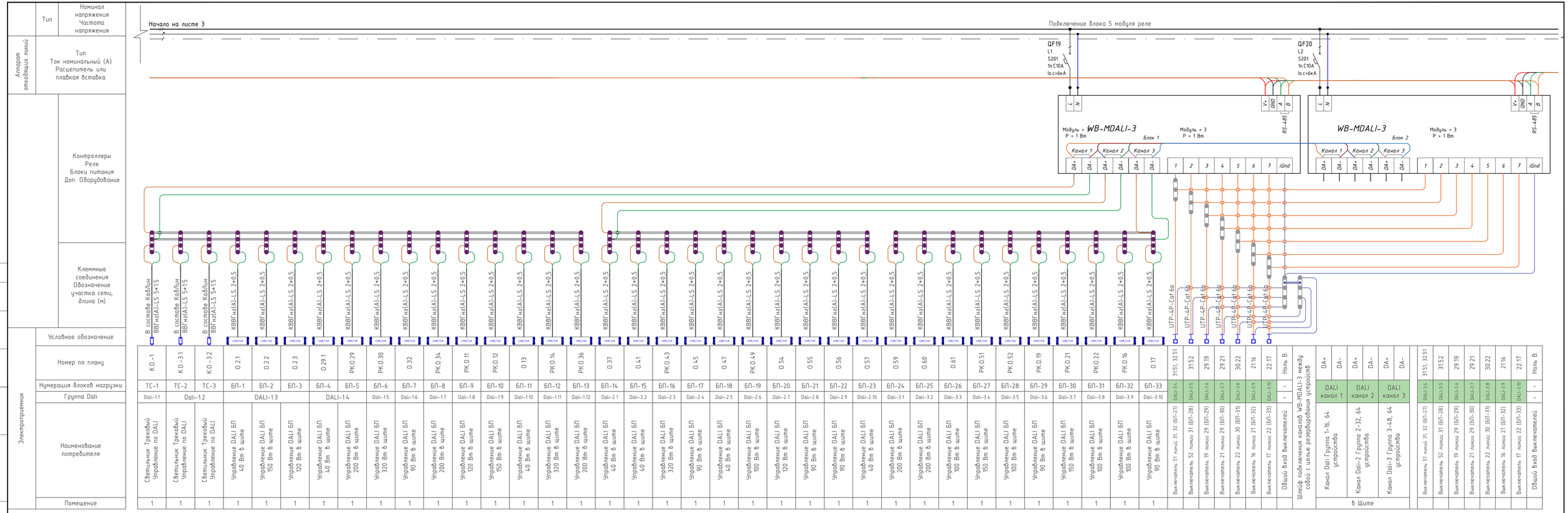
Тип
Номинал напряжения Частота напряжения
Аппарат отходящих линий
Тип Ток номинальный (А) Расцепитель или плавкая вставка
Контроллеры Реле Блоки питания Доп. Оборудование
Клеммные соединения Обозначение участка сети, длина (м)
Электроприемник
Условное обозначение
Номер по плану
Нумерация блоков нагрузки
Группа Dali
Наименование потребителя
Помещение
Начало на листе 3
Подключение блока 5 модуля реле
QF19
L1
S201
1n.C10A
Io.c=6кА
QF20
L2
S201
1n.C10A
Io.c=6кА
WB-MDALI-3
Модуль = 3
P = 1 Вт
Блок 1
Блок 2
Канал 1
Канал 2
Канал 3
RS-485
В составе Кабеля ВВГнг(А)-LS 5*15
КВВГнг(А)-LS 2*0,5
UTP-4P-Cat 6a
Светильник Трековый Управление по DALI
Управление DALI БП 40 Вт в шкафе
Управление DALI БП 150 Вт в шкафе
Управление DALI БП 120 Вт в шкафе
Управление DALI БП 320 Вт в шкафе
Управление DALI БП 200 Вт в шкафе
Управление DALI БП 90 Вт в шкафе
Управление DALI БП 50 Вт в шкафе
Управление DALI БП 100 Вт в шкафе
Управление DALI БП 200 Вт в шкафе
Выключатель 51 линия 31, 32 (БП-27)
Выключатель 52 линия 31 (БП-28)
Выключатель 19 линия 29 (БП-29)
Выключатель 21 линия 29 (БП-30)
Выключатель 22 линия 30 (БП-31)
Выключатель 16 линия 21 (БП-32)
Выключатель 17 линия 22 (БП-33)
Общий вход выключателей
Шлейф подключения каналов WB-MDALI-3 между собой с целью резервирования устройств
DALI канал 1
DALI канал 2
DALI канал 3
Канал Dali Группа 1-16, 64 устройства
Канал Dali-2 Группа 2-32, 64 устройства
Канал Dali-3 Группа 3-48, 64 устройства
В Щите
Согласовано
Взам.инв.№
Подп. и дата
Инв.№подл.
Изм.1

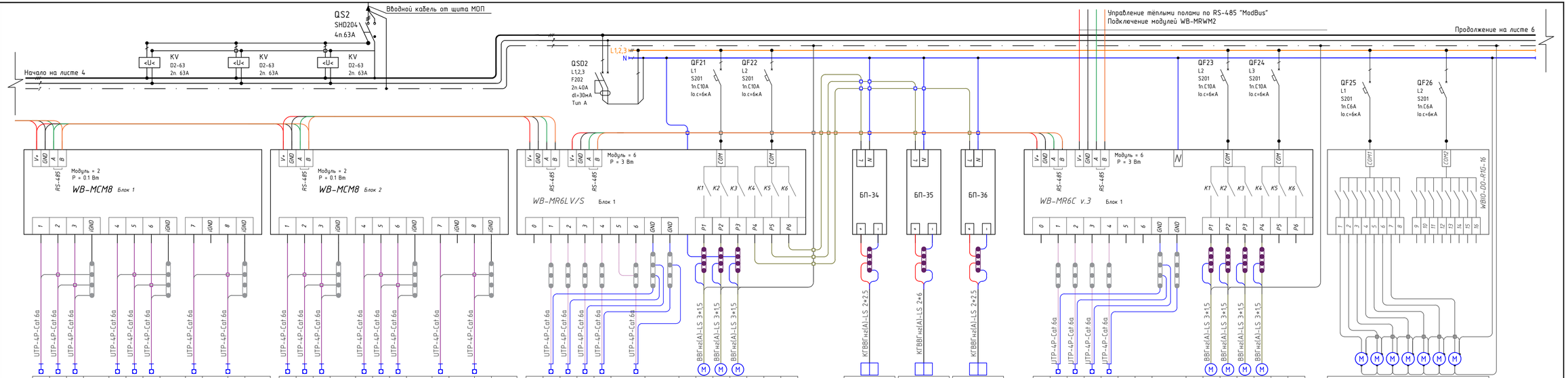

Тип	Номинал напряжения Частота напряжения	Тип Ток номинальный (А) Расцепитель или плавкая вставка	Контроллеры Реле Блоки питания Доп. Оборудование	Клеммные соединения Обозначение участка сети, длина (м)	Условное обозначение	Номер по плану	Pр (Вт)	I р (А) ток расчетный	Наименование потребителя	Помещение
Аппарат отходящих линий										
Электроприемник					B11-31	B12-31	B11-32	iGND	Выключатель привода 1 "Открыть"	03 04
					B11-31	B12-31	B11-32	iGND	Выключатель привода 1 "Закрыть"	01 05
					B11-31	B12-31	B11-32	iGND	Выключатель привода 2 "Открыть"	12 10
					iGND	iGND	iGND		Общая клемма управления	Шкф
					B12-32	B11-33	B12-33	iGND	Выключатель привода 2 "Закрыть"	
					B11-33	B12-33	iGND		Выключатель привода 3 "Открыть"	
					B12-33	iGND			Выключатель привода 3 "Закрыть"	
					iGND				Общая клемма управления	
					B11-34	iGND	B12-34	iGND	Выключатель привода 4 "Открыть"	
					iGND				Общая клемма управления	
					B12-34	iGND			Выключатель привода 4 "Закрыть"	
					iGND				Общая клемма управления	
					B11-35	B12-35	B11-36	iGND	Выключатель привода 5 "Открыть"	
					B11-35	B12-35	B11-36	iGND	Выключатель привода 5 "Закрыть"	
					B11-35	B12-35	B11-36	iGND	Выключатель привода 6 "Открыть"	
					iGND	iGND	iGND		Общая клемма управления	Шкф
					B12-36	B11-37	B12-37	iGND	Выключатель привода 6 "Закрыть"	
					B11-37	B12-37	iGND		Выключатель привода 7 "Открыть"	
					B12-37	iGND			Выключатель привода 7 "Закрыть"	
					iGND				Общая клемма управления	
					B11-38	iGND	B12-38	iGND	Выключатель привода 8 "Открыть"	
					iGND				Общая клемма управления	
					B12-38	iGND			Выключатель привода 8 "Закрыть"	
					iGND				Общая клемма управления	
					Общий	B B1	B B2	B B3	Выключатель не используется	
					1	1	3	7	Выключатель Вентилятора B1	
					1	3	7	3	Выключатель Вентилятора B2	
					3	7	3	Шкф	Выключатель Вентилятора B3	
					7	3	Шкф	Шкф	Выключатель 39 линии 6	
					3	Шкф	Шкф	Шкф	Выключатель 26 линий 10, 12	
					Шкф	Шкф	Шкф		Общая клемма управления	
					Шкф	Шкф			Нулевой проводник нагрузки	
					N	14	13	2	Soler&Palau TD350 Вентилятор B1	
					14	13	2	Шкф	Soler&Palau TD350 Вентилятор B2	
					13	2	Шкф	Шкф	Soler&Palau TD350 Вентилятор B3	
					2	Шкф	Шкф	Шкф	Блок питания Подсветки шкафа	
					БП PK.0.39	БП 0.26.2	БП PK.0.26		Блок питания подсветки острова	
					БП PK.0.26				Блок питания подсветки шкафов	
					PK.0.26	0.26.2	PK.0.39			
					400	200	90			
					3.60	2.00	1.00			
					ARPV-24100-A	ARPV-24200-A1	ARPV-24100-A1			
					3	3	7			
					Общий	B B4	B B5	B B6	Выключатель не используется	
					6	11	3	7	Выключатель Вентилятора B4	
					11	3	7		Выключатель Вентилятора B5	
					3	7			Выключатель Вентилятора B6	
					7				Выключатель Вентилятора B7	
									Резерв	
									Резерв	
									Резерв	
									Общая клемма управления	
									Нулевой проводник нагрузки	
					N	6	11		Soler&Palau TD350 Вентилятор B4	
					6	11			Soler&Palau TD350 Вентилятор B5	
					11				Soler&Palau TD350 Вентилятор B6	
									Soler&Palau TD350 Вентилятор B7	
									Резерв	
									Резерв	
									WBIO-DO-R1G-16	
									Актуатор для управления сервоприводами на коллекторе отопления. В зависимости от количества сервоприводов подключается необходимое количество каналов. Модуль подключается контактами сопряжения непосредственно к контроллеру Wiren Board с правой стороны контроллера. Контакты реле - с левой стороны реле	
									В шкафе	

Согласовано

Взам.инв.№

Подп. и дата

Инв.№подл.

Изм.						
1						

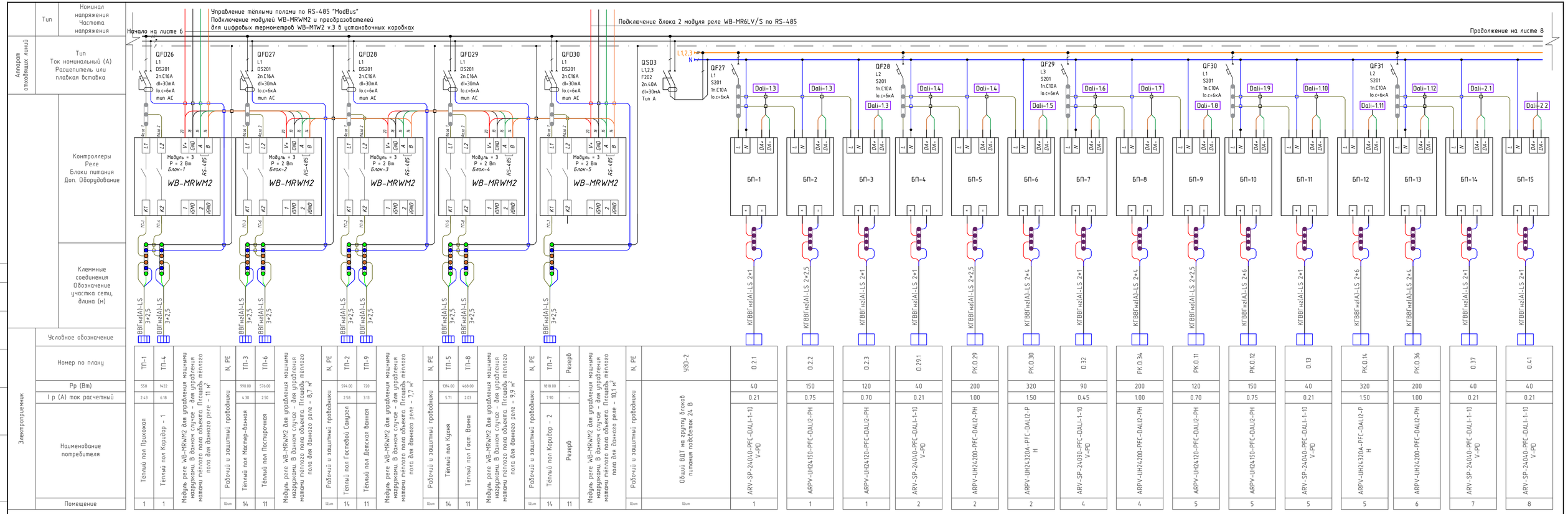
Управление тёплыми полами по RS-485 "ModBus"
Подключение модулей WB-MRWM2 и преобразователей
для цифровых термометров WB-M1W2 v.3 в установочных коробках
Начало на листе 6
Подключение блока 2 модуля реле WB-MR6LV/S по RS-485
Продолжение на листе 8
Тип
Номинал напряжения Частота напряжения
Аппарат отходящих линий
Тип
Ток номинальный (А)
Расцепитель или плавкая вставка
Контроллеры
Реле
Блоки питания
Доп. Оборудование
Клеммные соединения
Обозначение участка сети, длина (м)
Условное обозначение
Номер по плану
Pр (Вт)
I р (А) ток расчетный
Наименование потребителя
Помещение
Электроприемник
QFD26
QFD27
QFD28
QFD29
QFD30
QSD3
L1,2,3
N
QF27
QF28
QF29
QF30
QF31
Модуль = 3
P = 2 Вт
Блок-1
Блок-2
Блок-3
Блок-4
Блок-5
WB-MRWM2
RS-485
Dali-1.3
Dali-1.4
Dali-1.5
Dali-1.6
Dali-1.7
Dali-1.8
Dali-1.9
Dali-1.10
Dali-1.11
Dali-1.12
Dali-2.1
Dali-2.2
БП-1
БП-2
БП-3
БП-4
БП-5
БП-6
БП-7
БП-8
БП-9
БП-10
БП-11
БП-12
БП-13
БП-14
БП-15
ВВГнг(А)-LS 3×2,5
КГВВГнг(А)-LS 2×1
КГВВГнг(А)-LS 2×2,5
КГВВГнг(А)-LS 2×4
КГВВГнг(А)-LS 2×6
ТП-1 558 2.43 Теплый пол Прихожая 1
ТП-4 1422 6.18 Теплый пол Коридор - 1 1
Модуль реле WB-MRWM2 для управления нагрузками. В данном случае - для управления матами теплого пола объекта. Площадь теплого пола для данного реле - 11 м²
N, PE Рабочий и защитный проводники Шт
ТП-3 990.00 4.30 Теплый пол Мастер-Ванная 14
ТП-6 576.00 2.50 Теплый пол Постирочная 11
Модуль реле WB-MRWM2 для управления нагрузками. В данном случае - для управления матами теплого пола объекта. Площадь теплого пола для данного реле - 8,7 м²
ТП-2 594.00 2.58 Теплый пол Гостевой Санузел 14
ТП-9 720 3.13 Теплый пол Детская ванная 11
Модуль реле WB-MRWM2 для управления нагрузками. В данном случае - для управления матами теплого пола объекта. Площадь теплого пола для данного реле - 7,7 м²
ТП-5 1314.00 5.71 Теплый пол Кухня 14
ТП-8 468.00 2.03 Теплый пол Гост. Ванна 11
Модуль реле WB-MRWM2 для управления нагрузками. В данном случае - для управления матами теплого пола объекта. Площадь теплого пола для данного реле - 9,9 м²
ТП-7 1818.00 7.90 Теплый пол Коридор - 2 14
Резерв - - Резерв 11
Модуль реле WB-MRWM2 для управления нагрузками. В данном случае - для управления матами теплого пола объекта. Площадь теплого пола для данного реле - 10,1 м²
УЗО-2 Общий ВДТ на группу блоков питания подсветок 24 В Шт
0.2.1 40 0.21 ARV-SP-24040-PFC-DALI-1-10 V-PD 1
0.2.2 150 0.75 ARPV-LH24150-PFC-DALI2-PH 1
0.2.3 120 0.70 ARPV-LH24120-PFC-DALI2-PH 1
0.29.1 40 0.21 ARV-SP-24040-PFC-DALI-1-10 V-PD 2
PK.0.29 200 1.00 ARPV-LH24200-PFC-DALI2-PH 2
PK.0.30 320 1.50 ARPV-LH24320A-PFC-DALI2-PH 2
0.32 90 0.45 ARV-SP-24090-PFC-DALI-1-10 V-PD 4
PK.0.34 200 1.00 ARPV-LH24200-PFC-DALI2-PH 4
PK.0.11 120 0.70 ARPV-LH24120-PFC-DALI2-PH 5
PK.0.12 150 0.75 ARPV-LH24150-PFC-DALI2-PH 5
0.13 40 0.21 ARV-SP-24040-PFC-DALI-1-10 V-PD 5
PK.0.14 320 1.50 ARPV-LH24320A-PFC-DALI2-PH 5
PK.0.36 200 1.00 ARPV-LH24200-PFC-DALI2-PH 6
0.37 40 0.21 ARV-SP-24040-PFC-DALI-1-10 V-PD 7
0.41 40 0.21 ARV-SP-24040-PFC-DALI-1-10 V-PD 8
Согласовано
Взам.инв.№
Подп. и дата
Инв.№подл.
Изм.1

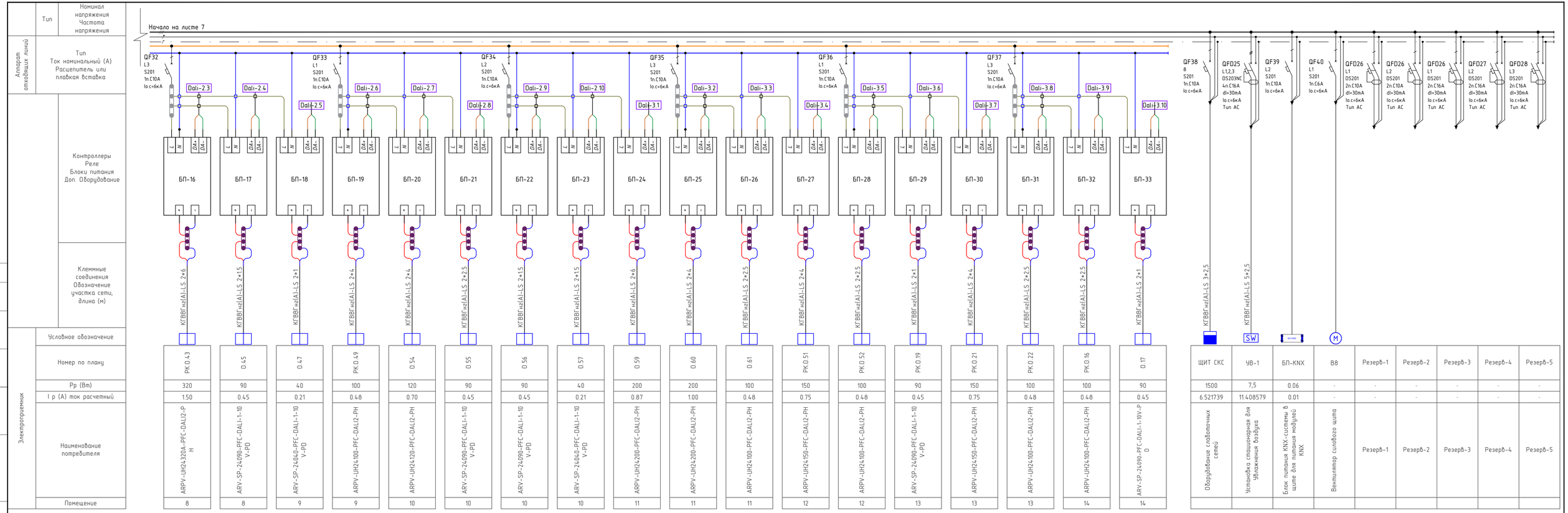
Начало на листе 7
Тип
Номинал напряжения Частота напряжения
Аппарат отходящих линий
Тип Ток номинальный (А) Расцепитель или плавкая вставка
Контроллеры Реле Блоки питания Доп. Оборудование
Клеммные соединения Обозначение участка сети, длина (м)
Электроприемник
Условное обозначение
Номер по плану
Pр (Вт)
I р (А) ток расчетный
Наименование потребителя
Помещение
QF32 L3 S201 1n.C10A Io.c=6кА
QF33 L1 S201 1n.C10A Io.c=6кА
QF34 L2 S201 1n.C10A Io.c=6кА
QF35 L3 S201 1n.C10A Io.c=6кА
QF36 L1 S201 1n.C10A Io.c=6кА
QF37 L3 S201 1n.C10A Io.c=6кА
QF38 8 S201 1n.C10A Io.c=6кА
QFD25 L1,2,3 DS203NC 4n.C16A dI=30mA Io.c=6кА Tun AC
QF39 L2 S201 1n.C10A Io.c=6кА
QF40 L1 S201 1n.C6A Io.c=6кА
QFD26 L1 DS201 2n.C10A dI=30mA Io.c=6кА Tun AC
QFD26 L2 DS201 2n.C10A dI=30mA Io.c=6кА Tun AC
QFD26 L1 DS201 2n.C16A dI=30mA Io.c=6кА Tun AC
QFD27 L2 DS201 2n.C16A dI=30mA Io.c=6кА Tun AC
QFD28 L3 DS201 2n.C16A dI=30mA Io.c=6кА Tun AC
Dali-2.3
Dali-2.4
Dali-2.5
Dali-2.6
Dali-2.7
Dali-2.8
Dali-2.9
Dali-2.10
Dali-3.1
Dali-3.2
Dali-3.3
Dali-3.4
Dali-3.5
Dali-3.6
Dali-3.7
Dali-3.8
Dali-3.9
Dali-3.10
L N DA+ DA-
БП-16
БП-17
БП-18
БП-19
БП-20
БП-21
БП-22
БП-23
БП-24
БП-25
БП-26
БП-27
БП-28
БП-29
БП-30
БП-31
БП-32
БП-33
+ -
КГВВГнг(А)-LS 2*6
КГВВГнг(А)-LS 2*1.5
КГВВГнг(А)-LS 2*1
КГВВГнг(А)-LS 2*4
КГВВГнг(А)-LS 2*2.5
КГВВГнг(А)-LS 3*2.5
КГВВГнг(А)-LS 5*2.5
SW
M
РК.0.43 | 0.45 | 0.47 | РК.0.49 | 0.54 | 0.55 | 0.56 | 0.57 | 0.59 | 0.60 | 0.61 | РК.0.51 | РК.0.52 | РК.0.19 | РК.0.21 | РК.0.22 | РК.0.16 | 0.17
320 | 90 | 40 | 100 | 120 | 90 | 90 | 40 | 200 | 200 | 100 | 150 | 100 | 90 | 150 | 100 | 100 | 90
1.50 | 0.45 | 0.21 | 0.48 | 0.70 | 0.45 | 0.45 | 0.21 | 0.87 | 1.00 | 0.48 | 0.75 | 0.48 | 0.45 | 0.75 | 0.48 | 0.48 | 0.45
ARPV-LH24320A-PFC-DALI2-PH
ARV-SP-24090-PFC-DALI-1-10V-PD
ARV-SP-24040-PFC-DALI-1-10V-PD
ARPV-LH24100-PFC-DALI2-PH
ARPV-LH24120-PFC-DALI2-PH
ARPV-LH24200-PFC-DALI2-PH
ARV-SP-24090-PFC-DALI-1-10V-PD
ARV-SP-24090-PFC-DALI-1-10V-PD
ARV-SP-24040-PFC-DALI-1-10V-PD
ARPV-LH24200-PFC-DALI2-PH
ARPV-LH24200-PFC-DALI2-PH
ARPV-LH24100-PFC-DALI2-PH
ARPV-LH24150-PFC-DALI2-PH
ARPV-LH24100-PFC-DALI2-PH
ARV-SP-24090-PFC-DALI-1-10V-PD
ARPV-LH24150-PFC-DALI2-PH
ARPV-LH24100-PFC-DALI2-PH
ARPV-LH24100-PFC-DALI2-PH
ARV-SP-24090-PFC-DALI-1-10V-PD
8 | 8 | 9 | 9 | 10 | 10 | 10 | 10 | 11 | 11 | 11 | 12 | 12 | 13 | 13 | 13 | 14 | 14
ЩИТ СКС | УВ-1 | БП-KNX | ВВ | Резерв-1 | Резерв-2 | Резерв-3 | Резерв-4 | Резерв-5
1500 | 7,5 | 0.06 | - | - | - | - | - | -
6.521739 | 11.408579 | 0.01 | - | - | - | - | - | -
Оборудование слаботочных сетей
Установка стационарная для увлажнения воздуха
Блок питания KNX-системы в щите для питания модулей KNX
Вентилятор силового щита
Резерв-1 | Резерв-2 | Резерв-3 | Резерв-4 | Резерв-5
Изм.1
Согласовано
Взам.инв.№
Подп. и дата
Инв.№подл.

Тип	Номинал напряжения Частота напряжения
Аппарат отходящих линий	Тип Ток номинальный (А) Расцепитель или плавкая вставка
Контроллеры Реле Блоки питания Доп. Оборудование	
Клеммные соединения Обозначение участка сети, длина (м)	
Электроприемник	Условное обозначение
	Номер по плану
	Pр (Вт)
	I р (А) ток расчетный
	Наименование потребителя
	Помещение

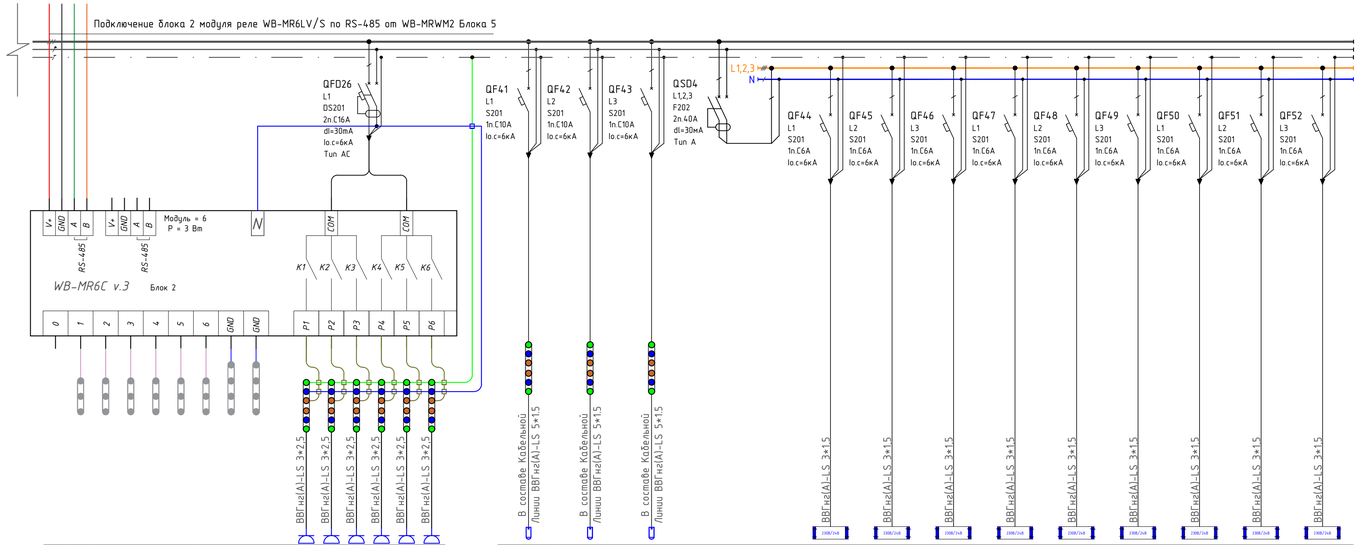

Общий	Резерв	Резерв	Резерв	Резерв	Резерв	Резерв	iGND	N	Гр.Г-1	Гр.Г-2	Гр.Г-3	Гр.Г-4	Гр.Г-5	Гр.Г-6
Общий Терминал не используется	Резервы для выключателей Wiren Board						Общая клемма управления	Нулевой проводник нагрузки	Розетка для гирлянды - 1	Розетка для гирлянды - 2	Розетка для гирлянды - 3	Розетка для гирлянды - 4	Розетка для гирлянды - 5	Розетка для гирлянды - 6

Трек-1.1	Трек-1.2	Трек-1.3	Общее узо для пдсветок шкафов	О.Вкл.1	О.Вкл.2	О.Вкл.3	О.Вкл.4	О.Вкл.5	О.Вкл.6	О.Вкл.7	О.Вкл.8	О.Вкл.9
100	100	100	-	100	100	100	100	100	100	100	100	100
0.80	0.80	0.80	-	4.166667	4.166667	4.166667	4.166667	4.166667	4.166667	4.166667	4.166667	4.166667
Электропитание Трека 1.1 К.О.-1 Совместно с управлением DALI	Электропитание Трека 1.1 К.О.-3.1 Совместно с управлением DALI	Электропитание Трека 1.1 К.О.-3.2 Совместно с управлением DALI	УЗО для защиты от утечки кабельных линий подсветки шкафов на открытие по датчику двери	Подсветка шкафа на открытие двери - 1	Подсветка шкафа на открытие двери - 2	Подсветка шкафа на открытие двери - 3	Подсветка шкафа на открытие двери - 4	Подсветка шкафа на открытие двери - 5	Подсветка шкафа на открытие двери - 6	Подсветка шкафа на открытие двери - 7	Подсветка шкафа на открытие двери - 8	Подсветка шкафа на открытие двери - 9
1	1	1	В Щите	7	9	12	5	6	2	1	11	10

Условные графические обозначения клеммных соединений:

1. Клемма WAGO серия 2003-7646 (трёхпроводная - 82 шт.) для подключения фазного, нулевого рабочего и нулевого защитного проводников, в соответствии с цветностью жил в трёхпроводной системе электропитания потребителей.

2. Клемма WAGO серия 2002-2201 (двухпроводная - 79 шт.) серая для подключения светодиодных модулей освещения (светодиодная Led-Подсветка) от блоков питания в системе управления осветительными приборами, а также подключение эл. приводов.

3. Клемма WAGO серия 2001-1401 (четырёхпроходная - 45 шт.) серая для разделения фазного проводника между потребителями в рамках одной электрической группы, подключение общих проводников реле.

4. Клемма WAGO серия 2001-1301 (трёхпроходная - 88 шт.) серая для разделения фазного проводника между потребителями в рамках одной электрической группы., подключение общих проводников реле.

Блоки электропитания для Led-Подсветки:

1. БП-1 ARV-SP-24040-PFC-DALI-1-10V-PD
2. БП-2 ARPV-UH24150-PFC-DALI2-PH
3. БП-3 ARPV-UH24120-PFC-DALI2-PH
4. БП-4 ARV-SP-24040-PFC-DALI-1-10V-PD
5. БП-5 ARPV-UH24200-PFC-DALI2-PH
6. БП-6 ARPV-UH24320A-PFC-DALI2-PH
7. БП-7 ARV-SP-24090-PFC-DALI-1-10V-PD
8. БП-8 ARPV-UH24200-PFC-DALI2-PH
9. БП-9 ARPV-UH24120-PFC-DALI2-PH
10. БП-10 ARPV-UH24150-PFC-DALI2-PH
11. БП-11 ARV-SP-24040-PFC-DALI-1-10V-PD
12. БП-12 ARPV-UH24320A-PFC-DALI2-PH
13. БП-13 ARPV-UH24200-PFC-DALI2-PH
14. БП-14 ARV-SP-24040-PFC-DALI-1-10V-PD
15. БП-15 ARV-SP-24040-PFC-DALI-1-10V-PD
16. БП-16 ARPV-UH24320A-PFC-DALI2-PH
17. БП-17 ARV-SP-24090-PFC-DALI-1-10V-PD
18. БП-18 ARV-SP-24040-PFC-DALI-1-10V-PD
19. БП-19 ARPV-UH24100-PFC-DALI2-PH
20. БП-20 ARPV-UH24120-PFC-DALI2-PH
21. БП-21 ARV-SP-24090-PFC-DALI-1-10V-PD
22. БП-22 ARV-SP-24090-PFC-DALI-1-10V-PD
23. БП-23 ARV-SP-24040-PFC-DALI-1-10V-PD
24. БП-24 ARPV-UH24200-PFC-DALI2-PH
25. БП-25 ARPV-UH24200-PFC-DALI2-PH
26. БП-26 ARPV-UH24100-PFC-DALI2-PH
27. БП-27 ARPV-UH24150-PFC-DALI2-PH
28. БП-28 ARPV-UH24100-PFC-DALI2-PH
29. БП-29 ARV-SP-24090-PFC-DALI-1-10V-PD
30. БП-30 ARPV-UH24150-PFC-DALI2-PH
31. БП-31 ARPV-UH24100-PFC-DALI2-PH
32. БП-32 ARPV-UH24100-PFC-DALI2-PH
33. БП-33 ARV-SP-24090-PFC-DALI-1-10V-PD
34. БП-34 ARPV-244001-A
35. БП-35 ARPV-24200-A1
36. БП-36 ARPV-24100-A1

Согласовано

Взам.инв.№

Подп. и дата

Инв.№подл.

Изм.1