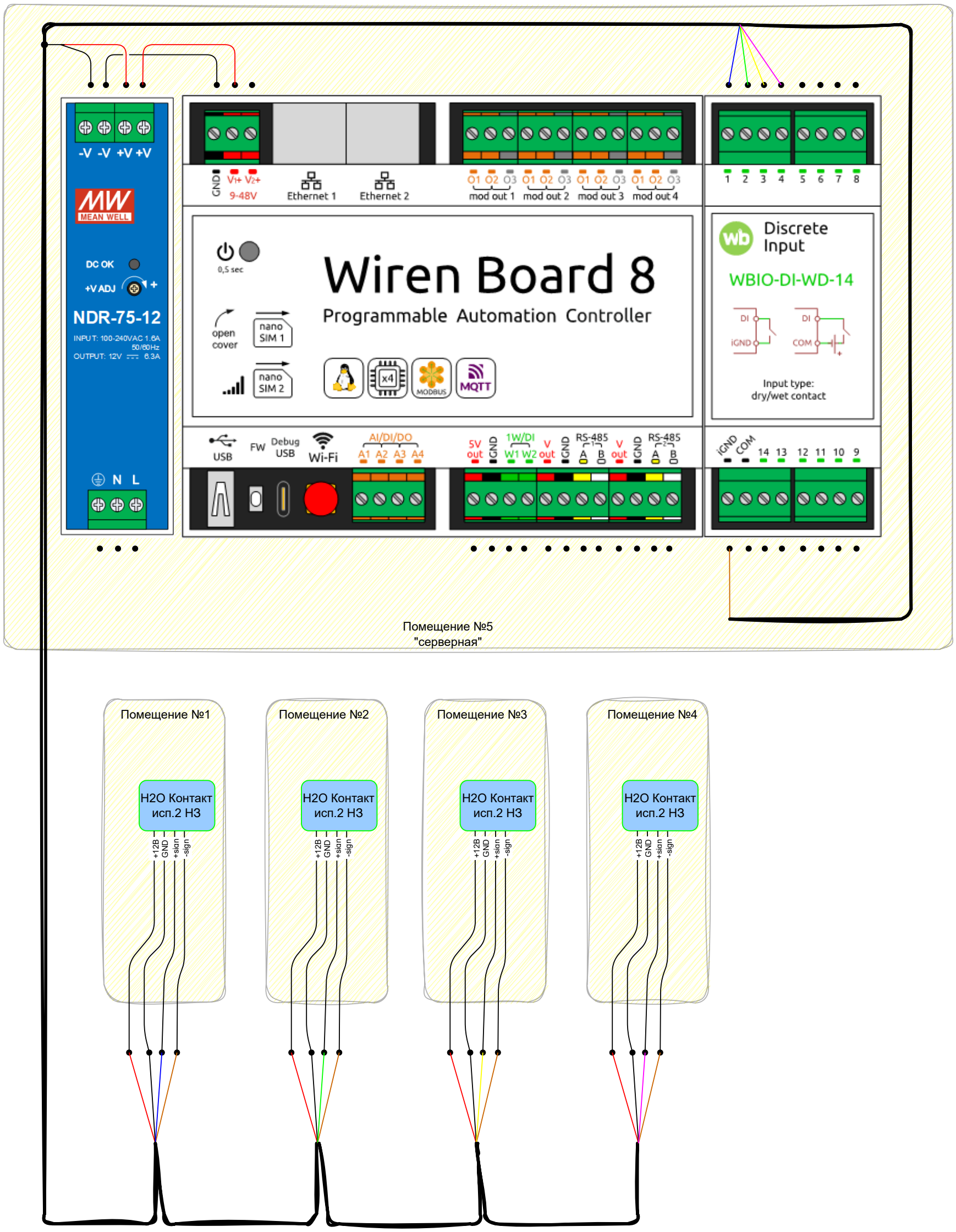
-V -V +V +V
MEAN WELL
DC OK
+V ADJ
NDR-75-12
INPUT: 100-240VAC 1.6A 50/60Hz
OUTPUT: 12V 6.3A
N L
GND V1+ V2+
9-48V
Ethernet 1
Ethernet 2
O1 O2 O3 O1 O2 O3 O1 O2 O3 O1 O2 O3
mod out 1 mod out 2 mod out 3 mod out 4
1 2 3 4 5 6 7 8
0,5 sec
Wiren Board 8
Programmable Automation Controller
open cover
nano SIM 1
nano SIM 2
MODBUS
MQTT
Discrete Input
WBIO-DI-WD-14
DI
iGND
COM
Input type:
dry/wet contact
USB
FW
Debug USB
Wi-Fi
AI/DI/DO
A1 A2 A3 A4
5V out GND
1W/DI
W1 W2
V out GND
RS-485
A B
V out GND
RS-485
A B
iGND COM 14 13 12 11 10 9
Помещение №5
"серверная"
Помещение №1
Помещение №2
Помещение №3
Помещение №4
H2O Контакт
исп.2 НЗ
+12В
GND
+sign
-sign